Technical Catalogue
Catalogo Tecnico

EN / IT

RCMCO
Compactors specialized series
+RCMLK lock

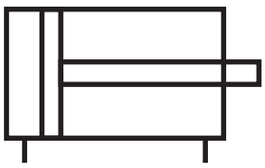

Roll-on roll-off ram based Compactors

Revortex

Innovation + High Performance + Durability

2.110

Hydraulic compactors cylinder for static loads up to 245 bar
Cilindri Idraulici per compattatori, carico statico fino a 245 bar

General characteristics description
Descrizione delle caratteristiche generali

Compactors specialized Cylinders
Applications:
Specifically designed for Roll on - roll off compactors cylinder ram based
Cylinder type:
Double effect -unbalanced
Designed for static load, with pressure peaks within the nominal pressure.
Superior corrosion resistance (chrome-plated rods)
Superior mechanical strength
High power transmission joints
The Revortex RCMCO cylinder type guarantees long life in continuous use with nominal pressure and peeks within max 245 bar .
suitable for ram based roll-on roll-off compactors

If you do not find in this catalogue your needed cylinder, you can check in our other Revortex specialized cylinder catalogues, or check the cylinder configurator in our website, www.revortex.eu, or again you can ask to the Technical support .
Revortex is specialized to design and to realize the cylinders on your request.
We are pleased to be at your disposal as partner in order to satisfy your needs.

Cilindri specializzati per compattatori
Applicazioni:
Espressamente progettato per compattatori scarrabili a cassetto.
Tipo cilindro:
Doppio effetto non bilanciato
Progettato per carichi alternati con picchi di pressione all'interno della pressione nominale.
Superiore resistenza alla corrosione (Steli cromati)
Superiore resistenza meccanica (Steli temprati ad induzione)
Snodi ad alta trasmissione di forza
I cilindri Revortex RCMCO, garantisce una lunga durata in utilizzo continuativo se utilizzato entro la pressioni nominale e con picchi che non superino i max 245 bar

Se non trovate in questo catalogo la versione del cilindro richiesta, potete consultare gli altri cataloghi Revortex specializzati, oppure potete utilizzare il configuratore di cilindri sul nostro sito www.revortex.eu, oppure chiedere al nostro supporto tecnico.
Revortex è specializzata nel progettare e realizzare i cilindri su vostra richiesta.
Siamo lieti di mettere a disposizione come partner la nostra esperienza per soddisfare le vostre richieste.

Static load
Carico di tipo statico

Pulses within the maximum pressure
Impulsi entro la pessione massima

Tecnical specifications
Specifiche tecniche

Constroction type	Hydraulic Cylinder versatile type RCMCO
Tipo di costruzione	Cilindro idraulico tipo versatile HCMCO
Operating fluid temperature	-20°C to +80°C
Temperatura operativa del fluido	-20°C fino a +80°C
Operating Fluids	Mineral oil to DIN 51524 part 1 and part 2 (other fluids on request)
Fluidi operativi	Olio minerale DIN 51524 parte 1 e parte 2 (altri fluidi a richiesta)
Filtration grade	ISO 4406 20/18/14
Classe di filtrazione	ISO 4406 20/18/14
Load type	Static load
Tipo di carico	Carico statico
Nominal Pressure (max pressure)	Up to PN 245 bar
Pressione Nominale (pressione massima)	Fino a PN 245 bar
Maximum speed	05 m/s
Velocità massima	05 m/s
Rod Diameter	min. 40 - max 80 mm
Diametro Stelo	min. 40 - max 80 mm
Piston Diameter	min. 70 - max 130 mm
Diametro Pistone	min. 70 - max 130 mm
Pressure peaks	Allowed within the nominal pressure
Picchi di pressione	Consentiti, all'interno della pressione nominale
Min. Pressure	10 bar
Pressione Minima	10 bar

Technical constraints of calculations
Vincoli tecnici dei calcoli

Load Constraints Vincoli del carico	load hinged on the rod Carico incernierato sullo stelo
Constraints of the cylinder Vincoli del cilindro	Cylinder with lower anchor hinge Cilindro con cerniera di ancoraggio inferiore
Revortex cylinder configuration Configurazione Revortex del cilintro	Type 8 Tipo 8

Innovation + High Performance + Durability

Cylinder type
Cilindro tipo

RCM CO Compactors cylinder type

PN up to / fino a 245 bar

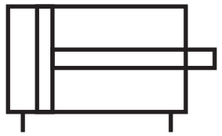

Revortex specific
Costruzione a specifiche Revortex

Decoding key / chiave di decodifica

R CM CO 040 030 0500 1 1123/1123 Oxxx

- **R**= Revortex
- **CM** = cylinder for mobyle applications - Cilindro per applicazioni mobili
- **CO** = for compactors per compattatori
- **Bore / Alesaggio from /da 70mm to / a 130mm**
- **Rod / Stelo from / da 40 mm to / a 80 mm**
- **Stroke / Corsa**
  Choose the needed stroke / take care about the maximum stroke allowed
  Scegliere la corsa desiderata / attenzione alla corsa massima consentita
- **Front connection position**
  Posizione connessioni sulla testata
  1 - 2 - 3 - 4 + type thread

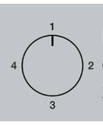

Example/ esempio 2 3/4

- **Rod side connection**
  Connessione lato stelo
  1 - 2 - 3 - 4 + type thread

Example/ esempio 1 1/2

- **Fixing support - supporti di fissaggio**
  Choose the support - scegli il supporto
  Front - testata / Rod-side Lato stelo
  2.. / 1..

Options
Opzioni

O1xx Inductive sensors / sensori di finecorsa induttivi
Oxx2 deceleration valve / valvola di decelerazione

RCMCO
1A cylinders for Ram movement - Cilindri per il movimento della pala
Table / Tabella - 1A CYLINDER(s) RAM - CILINDRI CASSETTO
Check the max pressure compared with loads and stroke.
The data are related to one cilinder. if you use in your project a couple of cylinders (2 cylynders), you get double power and you can reach a longer stroke.
for info and detail, ask to " Technicalsupport@revortex.eu "

Verificare la pressione massima in funzione dei carichi e della corsa. i dati sono relativi all'uso di un singolo cilindro, se nei tuoi progetti utilizzi una coppia di cilindri, la potenza ricavata raddoppierà e si potrà raggiungere una corsa maggiore dello stelo.
Per maggiori informazioni e dettagli , chiedete a " Technicalsupport@revortex.eu "

Cylinder Type	Bore	Kg/cm2	bar	ROD	Stroke Corsa Stelo (mm)	Kg Max	
	Ø			Ø	Max	Push Spinta	Traction Traz.
RC	90	250	245	60	805	15.904	8.836
RC	100	250	245	65	838	19.635	11.339
RC	100	250	245	70	1.012	19.635	10.014
RC	105	250	245	65	773	21.648	13.352
RC	105	250	245	70	940	21.648	12.026
RC	110	250	245	65	712	23.758	15.463
RC	110	250	245	70	872	23.758	14.137
RC	120	250	245	70	749	28.274	18.653
RC	120	250	245	75	907	28.274	17.230
RC	120	250	245	80	1.074	28.274	15.708
RC	125	250	245	75	845	30.680	19.635
RC	125	250	245	80	1.006	30.680	18.113
RC	130	250	245	75	786	33.183	22.138
RC	130	250	245	80	942	33.183	20.617

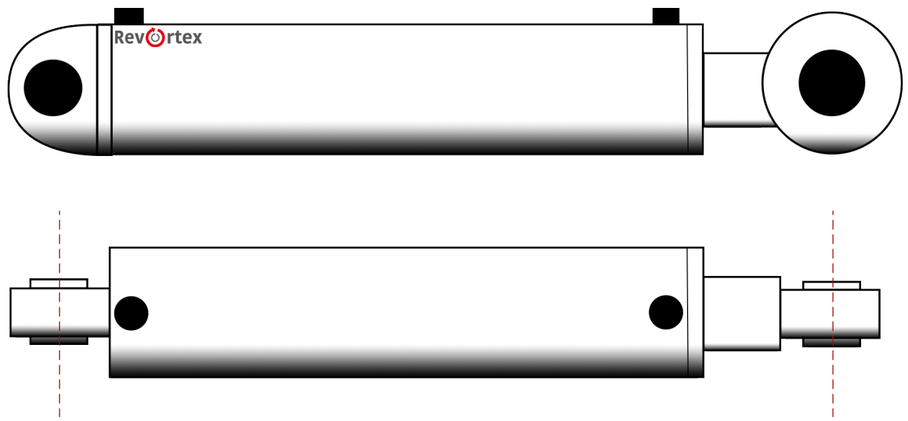

Innovation + High Performance + Durability

RCMCO
1B cylinders for hatch opening - Cilindri per l'apertura del portellone
Table / Tabella - 1B CYLINDER(s) HATCH OPENING - CILINDRI APERTURA PORTELLONE
Check the max pressure compared with loads and stroke.
The data are related to one cilinder. if you use in your project a couple of cylinders (2 cylynders), you get double power and you can reach a longer stroke.
for info and detail, ask to " Technicalsupport@revortex.eu "

Verificare la pressione massima in funzione dei carichi e della corsa.
i dati sono relativi all'uso di un singolo cilindro, se nei tuoi progetti utilizzi una coppia di cilindri, la potenza ricavata raddoppierà e si potrà raggiungere una corsa maggiore dello stelo.
Per maggiori informazioni e dettagli , chiedete a " Technicalsupport@revortex.eu "

Cylinder Type	Bore	Kg/cm2	bar	ROD	Stroke Corsa Stelo (mm)	Kg Max	
	Ø			Ø	Max	Push Spinta	Traction Traz.
RC	70	250	245	40	411	9.621	6.480
RC	70	250	245	45	570	9.621	5.645
RC	70	250	245	50	744	9.621	4.712
RC	80	250	245	45	449	12.566	8.590
RC	80	250	245	50	605	12.566	7.658
RC	80	250	245	55	774	12.566	6.627
RC	80	250	245	60	957	12.566	5.498
RC	90	250	245	45	342	15.904	11.928
RC	90	250	245	50	486	15.904	10.996
RC	90	250	245	55	640	15.904	9.965
RC	90	250	245	60	805	15.904	8.836

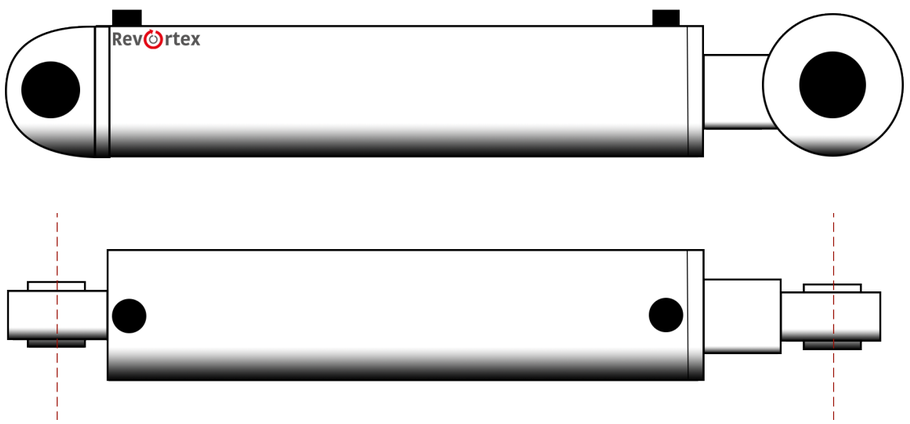

Hydraulic connection type
Tipo di connesione idraulica

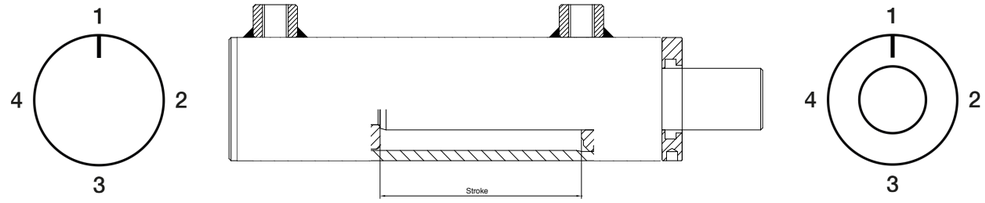

Cylinder Type	Bore	Hydraulic connection Type.Tipo (") di raccordo	Connection Position Posizione raccordo	Hydraulic connection type Tipo (") di raccordo	Connection position Posizione raccordo
	Ø	front side Lato Fondello		rod side Lato Stelo	
RC	70	3/8	1	3/8	1
RC	70	3/8	2	3/8	2
RC	70	3/8	3	3/8	3
RC	70	3/8	4	3/8	4
RC	80	3/8	1	3/8	1
RC	80	3/8	2	3/8	2
RC	80	3/8	3	3/8	3
RC	80	3/8	4	3/8	4
RC	90	3/8	1	3/8	1
RC	90	3/8	2	3/8	2
RC	90	3/8	3	3/8	3
RC	90	3/8	4	3/8	4
RC	100	3/8	1	3/8	1
RC	100	3/8	2	3/8	2
RC	100	3/8	3	3/8	3
RC	100	3/8	4	3/8	4
RC	105	1/2	1	1/2	1
RC	105	1/2	2	1/2	2
RC	105	1/2	3	1/2	3
RC	105	1/2	4	1/2	4
RC	110	1/2	1	1/2	1
RC	110	1/2	2	1/2	2
RC	110	1/2	3	1/2	3
RC	110	1/2	4	1/2	4
RC	120	1/2	1	1/2	1
RC	120	1/2	2	1/2	2
RC	120	1/2	3	1/2	3
RC	120	1/2	4	1/2	4
RC	125	1/2	1	1/2	1
RC	125	1/2	2	1/2	2
RC	125	1/2	3	1/2	3
RC	125	1/2	4	1/2	4
RC	130	1/2	1	1/2	1
RC	130	1/2	2	1/2	2
RC	130	1/2	3	1/2	3
RC	130	1/2	4	1/2	4

Fixing supports front side
Supporti di fissaggio lato fondello

Type 2 Warning: always check the fixing support load factor.
Tipo 2 Attenzione: verificare sempre il fattore di carico limite dei supporti scelti.

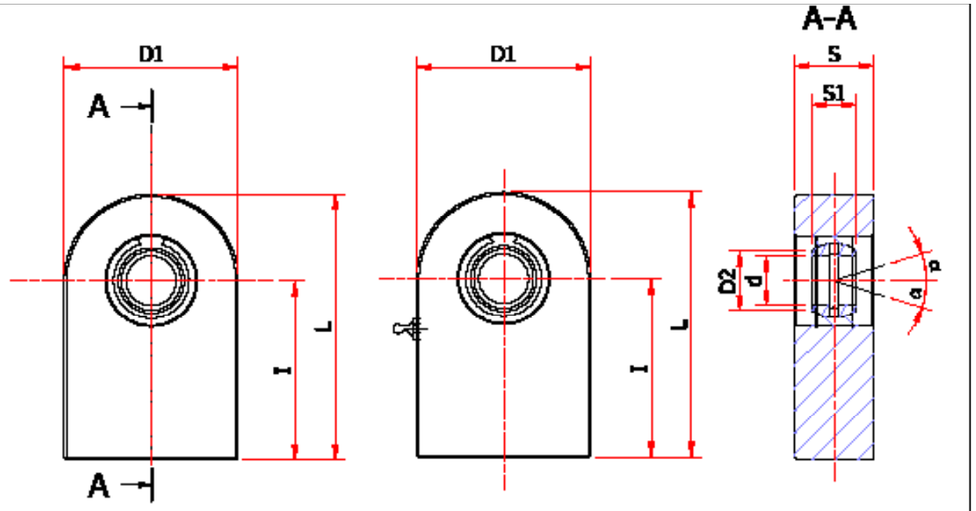

Type/Tipo	d	tolleranza tolleranza	s	D2	l	D1	S1	L	Fattori di carico limite C Dinamico Dynamics	C0 Statico Static	Giuoco medio radiale Radial clearance	Angolo di oscillazione Swinging angle
	(mm)								(N)		(mm)	(°)
02A	15	0/-0,008	0/-0,12	32	28,4	31	45	16	53,5	37	58	0,040 - 0,082	6
02B	16	0/-0,008	0/-0,12	34	30,7	35	48	17,5	59	31,2	58	0,040 - 0,082	10
02C	17	0/-0,008	0/-0,12	34	30,7	35	48	17,5	59	31,2	65	0,040 - 0,082	10
02D	20	0/-0,010	0/-0,12	38	36,1	38	55	19	65	50	67	0,040 - 0,082	9
02E	25	0/-0,010	0/-0,12	28	39,9	45	55	23	72,5	49	88,5	0,050 - 0,100	7
02F	30	0/-0,010	0/-0,12	22	34,2	51	65	28	89,5	62	138	0,050 - 0,100	6
02G	35	0/-0,012	0/-0,12	25	36,7	61	65	30	102,5	80	328	0,050 - 0,100	6
02H	40	0/-0,012	0/-0,12	28	45	69	108	35	119	100	305	0,060 - 0,120	7
02K	45	0/-0,012	0/-0,12	32	50,7	77	136	40	132	127	388	0,060 - 0,120	7
02M	50	0/-0,012	0/-0,12	35	55	88	123	40	149,5	155	441	0,060 - 0,120	8
02N	60	0/-0,015	0/-0,15	44	65,8	102	146	50	170	245	570	0,060 - 0,120	6
02P	70	0/-0,015	0/-0,15	48	77,9	115	164	55	197	315	724	0,072 - 0,142	6
02R	80	0/-0,015	0/-0,15	55	89,4	141	188	60	231	400	804	0,072 - 0,142	6
02S	90	0/-0,020	0/-0,20	60	98,1	150	228	65	269	490	1340	0,072 - 0,142	5
02T	100	0/-0,020	0/-0,20	70	109,5	170	256	70	295	610	2330	0,085 - 0,165	7
02U	110	0/-0,020	0/-0,20	70	121,2	185	285	80	352,5	655	2340	0,085 - 0,165	6
02V	120	0/-0,020	0/-0,20	85	135,5	210	300	90	390	950	3230	0,085 - 0,165	6

Note
Tolleranze generali secondo ISO 2768-m / Tolleranze geometriche classe (H)
Qualità superficiale (rugosità) secondo ISO 1302
Spigoli secondo ISO 13715 / esterni -0,3, interni +0,3

Dimensioni lineari (mm)					
oltre	0,5	3	6	30	120	400
fino a	3	6	30	120	400	1000
tolleranze	±0,1	±0,2	±0,3	±0,5	±0,8	±1,2

Revortex

Fixing supports rod side
Supporti di fissaggio lato stelo

Type 1 Warning: always check the fixing support load factor.
Tipo 1 Attenzione: verificare sempre il fattore di carico limite dei supporti scelti.

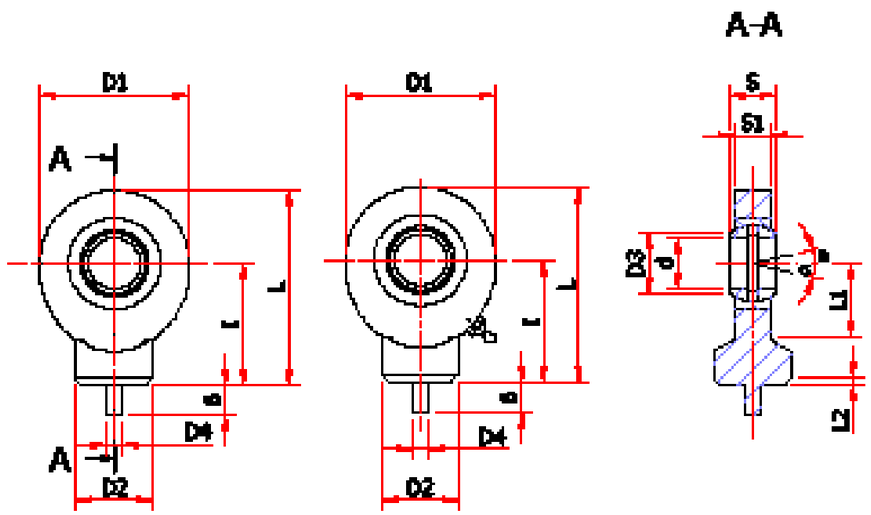

Type/Tipo	d	tolleranza tolerance	s	a	D3	l	D4	D2	D1	L	S	S1	L1	L2	Giuoco medio radiale Radial clearance	Angolo di oscillazione Swinging angle	Angolo di oscillazione Swinging angle
	(mm)														(mm)		(°)
[illegible]	[illegible]	[illegible]	[illegible]	[illegible]	[illegible]	[illegible]	[illegible]	[illegible]	[illegible]	[illegible]	[illegible]	[illegible]	[illegible]	[illegible]	[illegible]	[illegible]	[illegible]

Note
Tolleranze generali secondo ISO 2768-m / Tolleranze geometriche classe (H)
Qualità superficiale (rugosità) secondo ISO 1302
Spigoli secondo ISO 13715 / esterni -0,3, interni +0,3

Dimensioni lineari (mm)					
oltre	0,5	3	6	30	120	400
fino a	3	6	30	120	400	1000
tolleranze	±0,1	±0,2	±0,3	±0,5	±0,8	±1,2

Revortex

Revortex

Innovation + High Performance + Durability

General characteristics description
Descrizione delle caratteristiche generali

RCMLK

RCMLK Mobile-locking specialized Cylinders
Applications:
Specifically designed for lock the Hatches.
Cylinder type:
Double effect -unbalanced
Designed for static load, with pressure peaks within the nominal pressure.
Superior corrosion resistance (chrome-plated rods)
Superior mechanical strength
Nominal pressure 245 bar
The Revortex RCMLK cylinder type guarantees long life in continuous use with nominal pressure and peeks within 245 bar .
suitable for tilt locking movements.
If you do not find in this catalogue your needed cylinder, you can check in our other Revortex specialized cylinder catalogues, or check the cylinder configurator in our website, www.revortex.eu, or again you can ask to the Technical support .
Revortex is specialized to design and to realize the cylinders on your request.
We are pleased to be at your disposal as partner in order to satisfy your needs.

Cilindri specializzati per Chiusure RCMLK
Applicazioni:
specificatamente progettato per la chiusura di portelloni.
Tipo cilindro:
Doppio effetto non bilanciato
Progettato per carichi alternati con picchi di pressione all'interno della pressione nominale.
Superiore resistenza alla corrosione (Steli cromati)
Superiore resistenza meccanica
pressione nominale 245 bar
Il cilindro Revortex RCMLK garantisce una lunga durata in utilizzo continuativo se utilizzato entro la pressione nominale e con picchi che non superino i 245 bar.
Indicato per applicazione specifica della chiusura portelloni.

Se non trovate in questo catalogo la versione del cilindro richiesta, potete consultare gli altri cataloghi Revortex specializzati, oppure potete utilizzare il configuratore di cilindri sul nostro sito www.revortex.eu, oppure chiedere al nostro supporto tecnico.
Revortex è specializzata nel progettare e realizzare i cilindri su vostra richiesta.
Siamo lieti di mettere a disposizione come partner la nostra esperienza per soddisfare le vostre richieste.

static load
Carico di tipo statico

Pulses within the maximum pressure
Impulsi entro la pessione massima

Tecnical specifications
Specifiche tecniche

Constroction type **Tipo di costruzione**	Hydraulic Cylinder for locking hatches RCMLK Cilindro idraulico per chiusure portelli RCMLK
Operating fluid temperature **Temperatura operativa del fluido**	-20°C to +80°C -20°C fino a +80°C
Operating Fluids **Fluidi operativi**	Mineral oil to DIN 51524 part 1 and part 2 HL-HLP (other fluids on request) Olio minerale DIN 51524 parte 1 e parte 2 HL-HLP (altri fluidi a richiesta)
Filtration grade **Classe di filtrazione**	ISO 4406 20/18/14 ISO 4406 20/18/14
Load type **Tipo di carico**	Static load Carico sttico
Nominal Pressure (max pressure) **Pressione Nominale (pressione massima)**	Up to PN 245 bar Fino a PN 245 bar
Maximum speed **Velocità massima**	05 m/s 05 m/s
Rod Diameter **Diametro Stelo**	min. 30 - max 40 mm min. 30 - max 40 mm
Piston Diameter **Diametro Pistone**	min. 50 - max 90 mm min. 50 - max 90 mm
Pressure peaks **Picchi di pressione**	Allowed within the nominal pressure Consentiti, all'interno della pressione nominale
Min. Pressure **Pressione Minima**	10 bar 10 bar

Technical constraints of calculations
Vincoli tecnici dei calcoli

Load Constraints Vincoli del carico	load hinged on the rod Carico incernierato sullo stelo
Constraints of the cylinder Vincoli del cilindro	Cylinder with lower anchor hinge Cilindro con cerniera di ancoraggio inferiore
Revortex cylinder configuration Configurazione Revortex del cilintro	Type 8 Tipo 8

Innovation + High Performance + Durability

Cylinder type
Cilindro tipo

RCM Locking

Revortex specific construction
Costruzione a specifiche Revortex

Decoding key / chiave di decodifica

PN up to / fino a 245 bar

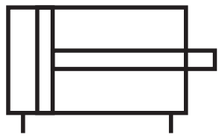

RCM LK 040 025 0500 2 1 23/N Oxxx

- **R**= Revortex
- **CM** = cylinder for mobile applications - Cilindro per applicazioni mobili
- **LK** = locking- Chiusura
- **Bore / Alesaggio from /da 35mm to / a 50mm**
- **Rod / Stelo from / da 20 mm to / a 35 mm**
- **Stroke / Corsa Choose the needed stroke / take care about the maximum stroke allowed Scegliere la corsa desiderata / attenzione alla corsa massima consentita**
- **Front connection position Posizione connessioni sulla testata** 1 - 2 - 3 - 4 + type thread — **Example/ esempio 2 3/4**
- **Rod side connection Connessione lato stelo** 1 - 2 - 3 - 4 + type thread — **Example/ esempio 1 1/2**
- **Fixing support - supporti di fissaggio Choose the support - scegli il supporto Front - testata / Rod-side Lato stelo** 12.. / 10.

Options
Opzioni

O1xx Inductive sensors / sensori di finecorsa
Oxx2 Vdeceleration valve / valvola di decelerazione

Cylinder Type	Bore	Kg/cm2	bar	ROD	max stroke Corsa Stelo (mm)	Kg Max	
	Ø			Ø	Max	Push Spinta	traction Traz.
RC	30	250	245	16	142	1.767	1.264
RC	30	250	245	20	268	1.767	982
RC	32	250	245	16	121	2.011	1.508
RC	32	250	245	20	242	2.011	1.225
RC	35	250	245	16	90	2.405	1.903
RC	35	250	245	20	207	2.405	1.620

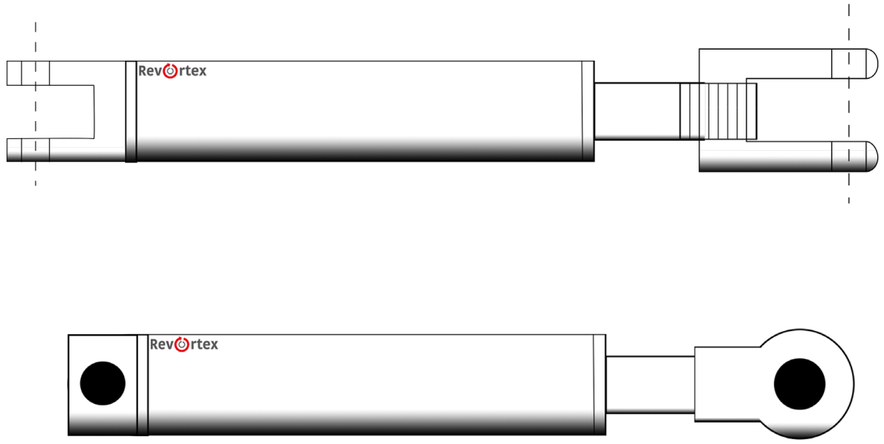

Innovation + High Performance + Durability

Hydraulic connection type
Tipo di connesione idraulica

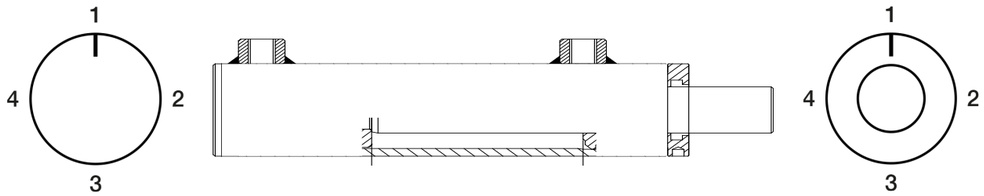

Cylinder Type	Bore	hydraulik connection type Tipo (") di raccordo	connection position Posizione raccordo	hydraulic connection type Tipo (") di raccordo	connection position Posizione raccordo
	ø	front side Lato Fondello		rod side Lato Stelo	
RC	30	1/4	1	1/4	1
RC	30	1/4	2	1/4	2
RC	30	1/4	3	1/4	3
RC	30	1/4	4	1/4	4
RC	30	1/8	1	1/8	1
RC	30	1/8	2	1/8	2
RC	30	1/8	3	1/8	3
RC	30	1/8	4	1/8	4
RC	32	1/4	1	1/4	1
RC	32	1/4	2	1/4	2
RC	32	1/4	3	1/4	3
RC	32	1/4	4	1/4	4
RC	32	1/8	1	1/8	1
RC	32	1/8	2	1/8	2
RC	32	1/8	3	1/8	3
RC	32	1/8	4	1/8	4
RC	35	1/4	1	1/4	1
RC	35	1/4	2	1/4	2
RC	35	1/4	3	1/4	3
RC	35	1/4	4	1/4	4
RC	35	1/8	1	1/8	1
RC	35	1/8	2	1/8	2
RC	35	1/8	3	1/8	3
RC	35	1/8	4	1/8	4

Rod fixing thread
filetto di fissaggio dello stelo

Type NT Warning: always check the fixing support load factor.
Tipo NT Attenzione: verificare sempre il fattore di carico limite dei supporti scelti.

Revortex NT Male thread rod end
Revortex NT Stelo con filetto maschio

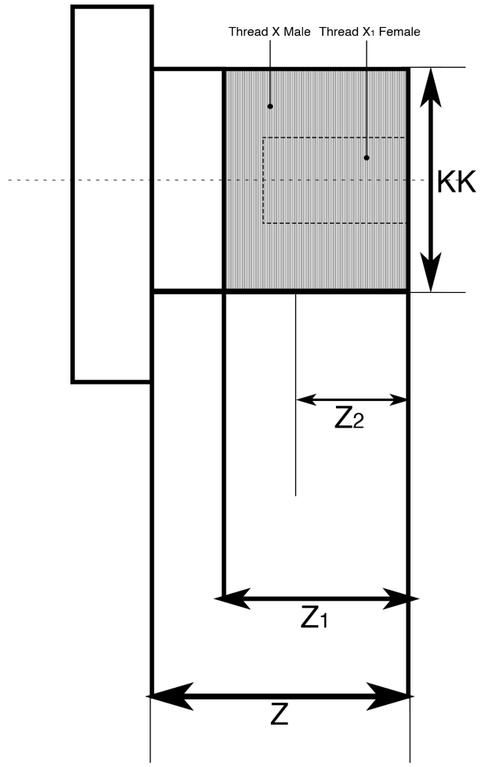

Bore mm	Rod diamet.	KK mm	Z1 mm	Z mm
30	16	M16x1,5	35	50
30	20	M20x1,5	35	50
32	16	M16x1,5	35	50
32	20	M20x1,5	35	50
35	16	M16x1,5	35	50
35	20	M20x1,5	35	50

Revortex
Innovation + High Performance + Durability

Fixing supports front side
Supporti di fissaggio lato fondello

Type 12
Tipo 12

Warning: always check the fixing support load factor.
Attenzione: verificare sempre il fattore di carico limite dei supporti scelti.

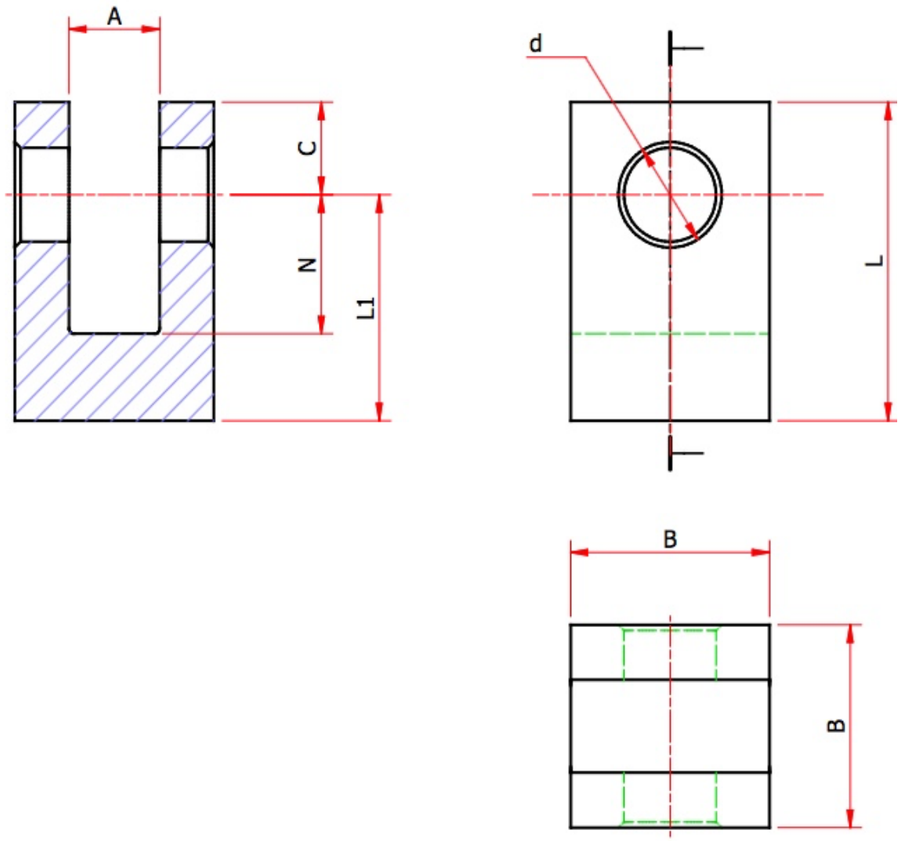

Tipo Type	A	B	d	L	L1	N	C
	mm						
12x	16	30	16.20	50	34	24	16
12xx	16	32	16.20	50	34	24	16
12A	16	35	16.20	50	34	24	16

Fixing supports rod side
Supporti di fissaggio lato stelo

Type 10
Tipo 10

Warning: always check the fixing support load factor.
Attenzione: verificare sempre il fattore di carico limite dei supporti scelti.

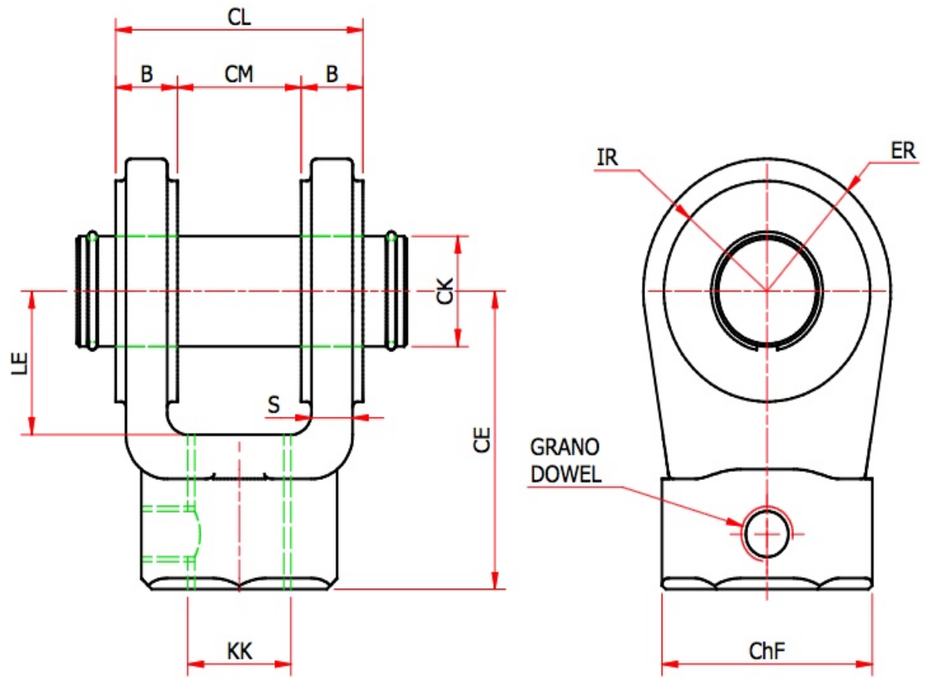

Tipo Type	CM	CK (H9) Diam.Forcella Diam.Fork	CE	CL	ChF	KK	LE	ER	B	IR	S	Carico limite limit load factor KN	Grano Dowel
	mm												mm
10D	30	20	54	60	32	M16x1,5	32	29	15	24	11	32	M6X6
10E	30	20	60	60	32	M20x1,5	32	29	15	24	11	50	M6X6

Orders@revortex.eu

Technicalsupport@revortex.eu

Purchasing@revortex.eu

Revortex srl
Sede legale: Via Bruno Tosarelli, 23 - 40055 - Villanova di Castenaso - BO - Italy
Sede produttiva: Via Saragat, 26 - 40062 - Molinella - BO - Italy
info@revortex.eu - revortex.eu
PI 03738231202