Technical Catalogue
Catalogo Tecnico

EN / IT

RCFLL
Lifter

RCFLT
Tilt

RCFLC
Centering Device

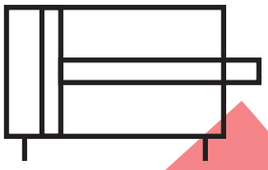

Forklifts specialized series

Revortex

Innovation + High Performance + Durability

2.030

Hydraulic cylinders specialized for forklifts and lifters up to 206 bar
Cilindri Idraulici specializzati per muletti e sollevatori fino a 206 bar

General characteristics description
Descrizione delle caratteristiche generali

RCFLL

RCFLL Mobile-Forklift specialized Cylinders
Applications:
Specifically designed for forklifts. (lifter).
Cylinder type:
Double effect -unbalanced
Designed for alternate load, with pressure peaks within the nominal pressure.
Superior corrosion resistance (chrome-plated rods)
Superior mechanical strength (Induction hardened rods)
Maximum pressure 206 bar (**Check the table 1A**)
the meticulous design and compact construction makes it particularly resistant to water hammer, making it non-deformable.
The Revortex RCFLL cylinder type guarantees long life in continuous use with nominal pressure and peeks within 206 bar . (**Check the table 1A**)
suitable for Forklift

If you do not find in this catalogue your needed cylinder, you can check in our other Revortex specialized cylinder catalogues, or check the cylinder configurator in our website, www.revortex.eu, or again you can ask to the Technical support .
Revortex is specialized to design and to realize the cylinders on your request.
We are pleased to be at your disposal as partner in order to satisfy your needs.

Cilindri specializzati per muletti RCFLL
Applicazioni:
specificatamente progettato per il sollevamento dei carrelli elevatori.

Tipo cilindro:
Doppio effetto non bilanciato
Progettato per carichi alternati con picchi di pressione all'interno della pressione nominale.
Superiore resistenza alla corrosione (Steli cromati)
Superiore resistenza meccanica (Steli temprati ad induzione)
pressione Massima 206 bar (**controllare la tabella 1A**)
la progettazione minuziosa e la costruzione compatta lo rende particolarmente resistente ai colpi d'ariete rendendolo indeformabile.
Il cilindro Revortex RCFLL garantisce una lunga durata in utilizzo continuativo se utilizzato entro la pressione nominale e con picchi che non superino i 206 bar. (**Controllare la tabella 1A**)
Indicato per carrelli elevatori

Se non trovate in questo catalogo la versione del cilindro richiesta, potete consultare gli altri cataloghi Revortex specializzati, oppure potete utilizzare il configuratore di cilindri sul nostro sito www.revortex.eu, oppure chiedere al nostro supporto tecnico.
Revortex è specializzata nel progettare e realizzare i cilindri su vostra richiesta.
Siamo lieti di mettere a disposizione come partner la nostra esperienza per soddisfare le vostre richieste.

Alternate load
Carico di tipo alternato

Pulses within the maximum pressure
Impulsi entro la pessione massima

Tecnical specifications
Specifiche tecniche

Constroction type **Tipo di costruzione**	Hydraulic Cylinder for forklifts RCFLL Cilindro idraulico per carrelli elevatori RCFLL
Operating fluid temperature **Temperatura operativa del fluido**	-20°C to +80°C -20°C fino a +80°C
Operating Fluids **Fluidi operativi**	Mineral oil to DIN 51524 part 1 and part 2 HL-HLP (other fluids on request) Olio minerale DIN 51524 parte 1 e parte 2 HL-HLP (altri fluidi a richiesta)
Filtration grade **Classe di filtrazione**	ISO 4406 20/18/14 ISO 4406 20/18/14
Load type **Tipo di carico**	Alternate load Carico alternato
Nominal Pressure (max pressure) **Pressione Nominale (pressione massima)**	Up to PN 206 bar Fino a PN 206 bar
Maximum speed **Velocità massima**	05 m/s 05 m/s
Rod Diameter **Diametro Stelo**	min. 35 - max 60 mm min. 35 - max 60 mm
Piston Diameter **Diametro Pistone**	min. 50 - max 80 mm min. 50 - max 80 mm
Pressure peaks **Picchi di pressione**	Allowed within the nominal pressure Consentiti, all'interno della pressione nominale
Min. Pressure **Pressione Minima**	10 bar 10 bar

Technical constraints of calculations
Vincoli tecnici dei calcoli

Load Constraints Vincoli del carico	Driven load hinged on the rod Carico guidato e incernierato sullo stelo
Constraints of the cylinder Vincoli del cilindro	Cylinder directly hwith the hing on the front Cilindro con ancoraggio diretto sul fondello
Revortex cylinder configuration Configurazione Revortex del cilintro	Type 3 Tipo 3

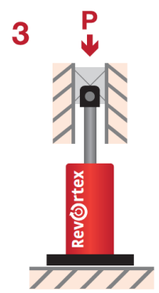

Innovation + High Performance + Durability

Cylinder type
Cilindro tipo

RCFork Lift Lifter

Revortex specific construction
Costruzione a specifiche Revortex

PN up to / fino a 206 bar

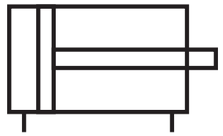

Decoding key / chiave di decodifica

R CF LL **040** 030 **0500** 2 **1** 23/N **Oxxx**

- **R**= Revortex
- **CF** = cylinder for forklifts applications - Cilindro per applicazioni carrelli elevatori
- **LL** = Lifter - Sollevatore
- **Bore / Alesaggio from /da 50mm to / a 80mm**
- **Rod / Stelo from / da 35 mm to / a 60 mm**
- **Stroke / Corsa Choose the needed stroke / take care about the maximum stroke allowed Scegliere la corsa desiderata / attenzione alla corsa massima consentita**
- **Front connection position Posizione connessioni sulla testata** 1 - 2 - 3 - 4 + type thread — **Example/ esempio 2 3/4**
- **Rod side connection Connessione lato stelo** 1 - 2 - 3 - 4 + type thread — **Example/ esempio 1 1/2**
- **Fixing support - supporti di fissaggio Choose the support - scegli il supporto Front - testata / Rod-side Lato stelo** 31. / NT

Options
Opzioni

O1xx Inductive sensors / sensori di finecorsa
Oxx2 deceleration valve / valvola di decelerazione

Table / Tabella - 1A Lifting - Sollevamento
Check the max pressure compared with loads and stroke.
The data are related to one cilinder. if you use in your project a couple of cylinders (2 cylynders), you get double power and you can reach a longer stroke.
For info and detail, ask to " Technicalsupport@revortex.eu "

Verificare la pressione massima in funzione dei carichi e della corsa. i dati sono relativi all'uso di un singolo cilindro, se nei tuoi progetti utilizzi una coppia di cilindri, la potenza ricavata raddoppierà e si potrà raggiungere una corsa maggiore dello stelo.
Per maggiori informazioni e dettagli , chiedete a " Technicalsupport@revortex.eu "

Cylinder Type	Bore	Kg/cm2	bar	Rod	Rod stroke Corsa Stelo (mm)	Kg Max	
	Ø			Ø	Max	Push	traction
RC	50	100	98	35	1.021	1.963	1.001
RC	50	210	206	35	637	4.123	2.103
RC	60	100	98	40	1.102	2.827	1.571
RC	60	210	206	40	678	5.938	3.299
RC	65	100	98	45	1.296	3.318	1.728
RC	65	210	206	45	807	6.968	3.629
RC	70	100	98	50	1.494	3.848	1.885
RC	70	210	206	50	937	8.082	3.958
RC	80	100	98	60	1.896	5.027	2.199
RC	80	210	206	60	1.203	10.556	4.618

Innovation + High Performance + Durability

Hydraulic connection type
Tipo di connesione idraulica

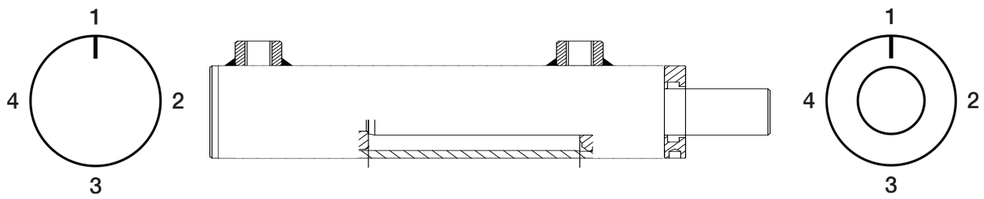

Cylinder Type	Bore	Hydraulic connection type Tipo (") di raccordo	Connection Position Posizione raccordo 1.2.3.4	Hydraulic connection Type Tipo (") di raccordo	Connection position Posizione raccordo 1.2.3.4.
	ø	Lato Fondello		Lato Stelo	
RC	50	1/4	1	1/4	1
RC	50	1/4	2	1/4	2
RC	50	1/4	3	1/4	3
RC	50	1/4	4	1/4	4
RC	50	3/8	1	3/8	1
RC	50	3/8	2	3/8	2
RC	50	3/8	3	3/8	3
RC	50	3/8	4	3/8	4
RC	60	1/4	1	1/4	1
RC	60	1/4	2	1/4	2
RC	60	1/4	3	1/4	3
RC	60	1/4	4	1/4	4
RC	60	3/8	1	3/8	1
RC	60	3/8	2	3/8	2
RC	60	3/8	3	3/8	3
RC	60	3/8	4	3/8	4
RC	65	1/4	1	1/4	1
RC	65	1/4	2	1/4	2
RC	65	1/4	3	1/4	3
RC	65	1/4	4	1/4	4
RC	65	3/8	1	3/8	1
RC	65	3/8	2	3/8	2
RC	65	3/8	3	3/8	3
RC	65	3/8	4	3/8	4
RC	70	3/8	1	3/8	1
RC	70	3/8	2	3/8	2
RC	70	3/8	3	3/8	3
RC	70	3/8	4	3/8	4
RC	80	3/8	1	3/8	1
RC	80	3/8	2	3/8	2
RC	80	3/8	3	3/8	3
RC	80	3/8	4	3/8	4

Rod fixing thread
filetto di fissaggio dello stelo

Type NT Warning: always check the fixing support load factor.
Tipo NT Attenzione: verificare sempre il fattore di carico limite dei supporti scelti.

Revortex NT Male thread rod end
Revortex NT Stelo con filetto maschio

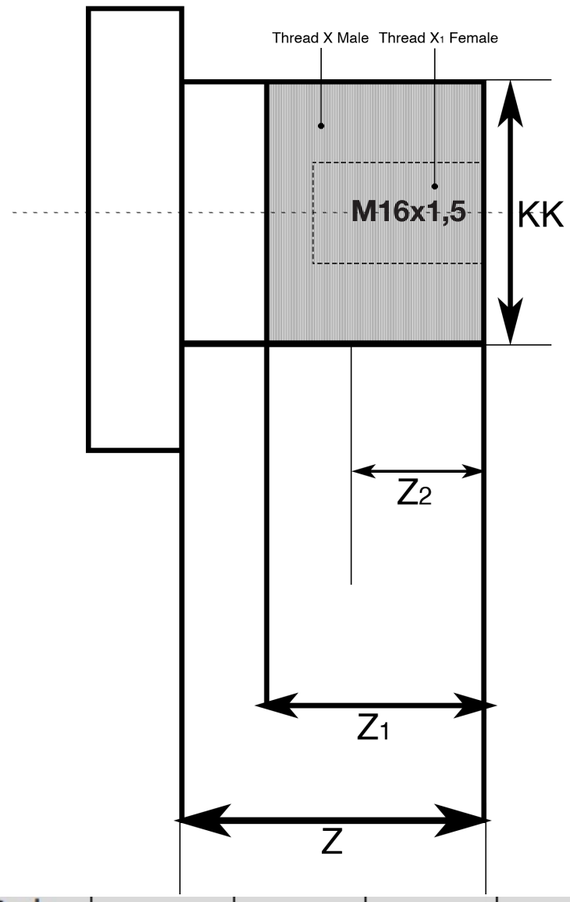

Bore Diam.mm	Rod Diam.mm	KK	Z mm	Z1 mm	Z2 mm	Thread X1
50	35	M35x1,5	40	35	32	M16x1,5
60	40	M40x2	45	35	32	M16x1,5
65	45	M45x2	45	35	32	M16x1,5
70	50	M50x2	45	35	32	M16x1,5
80	60	M60x2	50	40	32	M16x1,5

Fixing supports front side
Supporti di fissaggio lato fondello

Type 31
Tipo 31

Warning: always check the fixing support load factor.
Attenzione: verificare sempre il fattore di carico limite dei supporti scelti.

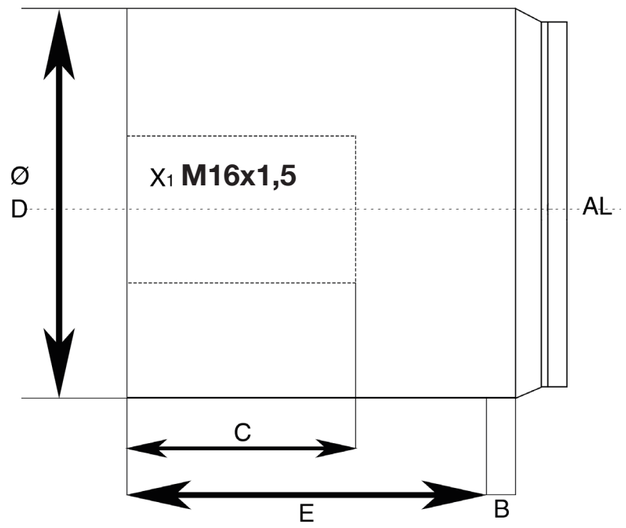

Bore	AL mm	D mm	E mm	C mm	Thread X1	B mm
50	50	52	42	32	M16x1,5	2
60	60	62	42	32	M16x1,5	2
65	65	67	42	32	M16x1,5	2
70	70	72	42	32	M16x1,5	2
80	80	82	42	32	M16x1,5	2

Innovation + High Performance + Durability

General characteristics description
Descrizione delle caratteristiche generali

RCFLT

RCFLT Mobile-Forklift specialized Cylinders
Applications:
Specifically designed for forklifts. (Forklift Tilt).
Cylinder type:
Double effect -unbalanced
Designed for alternate load, with pressure peaks within the nominal pressure.
Superior corrosion resistance (chrome-plated rods)
Superior mechanical strength (Induction hardened rods)
Nominal pressure 206 bar
the meticulous design and compact construction makes it particularly resistant to water hammer, making it non-deformable.
The Revortex RCFLT cylinder type guarantees long life in continuous use with nominal pressure and peeks within 206 bar .
suitable for Forklift Tilt application

If you do not find in this catalogue your needed cylinder, you can check in our other Revortex specialized cylinder catalogues, or check the cylinder configurator in our website, www.revortex.eu, or again you can ask to the Technical support .
Revortex is specialized to design and to realize the cylinders on your request.
We are pleased to be at your disposal as partner in order to satisfy your needs.

Cilindri specializzati per muletti RCFLT
Applicazioni:
specificatamente progettato per L'inclinazione delle pale dei carrelli elevatori.

Tipo cilindro:
Doppio effetto non bilanciato
Progettato per carichi alternati con picchi di pressione all'interno della pressione nominale.
Superiore resistenza alla corrosione (Steli cromati)
Superiore resistenza meccanica (Steli temprati ad induzione)
pressione nominale 206 bar
la progettazione minuziosa e la costruzione compatta lo rende particolarmente resistente ai colpi d'ariete rendendolo indeformabile.
Il cilindro Revortex RCFLT garantisce una lunga durata in utilizzo continuativo se utilizzato entro la pressione nominale e con picchi che non superino i 206 bar.
Indicato per carrelli elevatori , applicazione specifica inclinazione pale.

Se non trovate in questo catalogo la versione del cilindro richiesta, potete consultare gli altri cataloghi Revortex specializzati, oppure potete utilizzare il configuratore di cilindri sul nostro sito www.revortex.eu, oppure chiedere al nostro supporto tecnico.
Revortex è specializzata nel progettare e realizzare i cilindri su vostra richiesta.
Siamo lieti di mettere a disposizione come partner la nostra esperienza per soddisfare le vostre richieste.

Alternate load
Carico di tipo alternato

Pulses within the maximum pressure
Impulsi entro la pessione massima

Tecnical specifications
Specifiche tecniche

Constroction type **Tipo di costruzione**	Hydraulic Cylinder for Forklifts RCFLT Cilindro idraulico per carrelli elevatori RCFLT
Operating fluid temperature **Temperatura operativa del fluido**	-20°C to +80°C -20°C fino a +80°C
Operating Fluids **Fluidi operativi**	Mineral oil to DIN 51524 part 1 and part 2 HL-HLP (other fluids on request) Olio minerale DIN 51524 parte 1 e parte 2 HL-HLP (altri fluidi a richiesta)
Filtration grade **Classe di filtrazione**	ISO 4406 20/18/14 ISO 4406 20/18/14
Load type **Tipo di carico**	Alternate load Carico alternato
Nominal Pressure (max pressure) **Pressione Nominale (pressione massima)**	Up to PN 206 bar Fino a PN 206 bar
Maximum speed **Velocità massima**	05 m/s 05 m/s
Rod Diameter **Diametro Stelo**	min. 30 - max 40 mm min. 30 - max 40 mm
Piston Diameter **Diametro Pistone**	min. 50 - max 90 mm min. 50 - max 90 mm
Pressure peaks **Picchi di pressione**	Allowed within the nominal pressure Consentiti, all'interno della pressione nominale
Min. Pressure **Pressione Minima**	10 bar 10 bar

Technical constraints of calculations
Vincoli tecnici dei calcoli

Load Constraints Vincoli del carico	load hinged on the rod Carico incernierato sullo stelo
Constraints of the cylinder Vincoli del cilindro	Cylinder with lower anchor hinge Cilindro con cerniera di ancoraggio inferiore
Revortex cylinder configuration Configurazione Revortex del cilintro	Type 8 Tipo 8

Innovation + High Performance + Durability

Cylinder type
Cilindro tipo

RCFork Lift Tilt

Revortex specific construction
Costruzione a specifiche Revortex

PN up to / fino a 206 bar

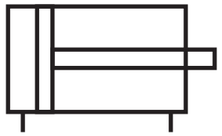

Decoding key / chiave di decodifica

R CF LT 040 030 0500 2 1 23/N Oxxx

- **R**= Revortex
- **CF** = cylinder for forklifts applications - Cilindro per applicazioni carrelli elevatori
- **LT** = Tilt - Inclinazione
- **Bore / Alesaggio from /da 50mm to / a 90mm**
- **Rod / Stelo from / da 30 mm to / a 40 mm**
- **Stroke / Corsa Choose the needed stroke / take care about the maximum stroke allowed Scegliere la corsa desiderata / attenzione alla corsa massima consentita**
- **Front connection position Posizione connessioni sulla testata** 1 - 2 - 3 - 4 + type thread — **Example/ esempio 2 3/4**
- **Rod side connection Connessione lato stelo** 1 - 2 - 3 - 4 + type thread — **Example/ esempio 1 1/2**
- **Fixing support - supporti di fissaggio Choose the support - scegli il supporto Front - testata / Rod-side Lato stelo** 12.. / 10.

Options
Opzioni

O1xx Inductive sensors / sensori di finecorsa
Oxx2 Vdeceleration valve / valvola di decelerazione

Cylinder Type	Bore	Kg/cm2	bar	ROD	Rod Stroke Corsa Stelo (mm)	Kg Max	
	Ø			Ø	Max	push	traction
RC	50	210	206	30	360	4.123	2.639
RC	60	210	206	30	250	5.938	4.453
RC	70	210	206	35	292	8.082	6.061
RC	80	210	206	40	334	10.556	7.917
RC	90	210	206	40	233	13.360	10.721

Innovation + High Performance + Durability

Hydraulic connection type
Tipo di connesione idraulica

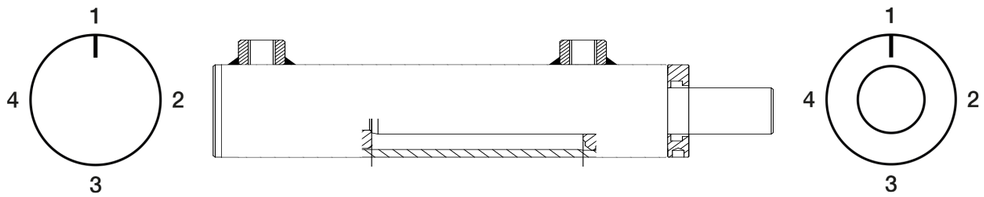

Cylinder Type	Bore	Hydraulic connection type Tipo (") di raccordo	Connection Position Posizione raccordo 1.2.3.4	Hydraulic connection Type Tipo (") di raccordo	Connection position Posizione raccordo 1.2.3.4.
	ø	Lato Fondello		Lato Stelo	
RC	50	1/4	1	1/4	1
RC	50	1/4	2	1/4	2
RC	50	1/4	3	1/4	3
RC	50	1/4	4	1/4	4
RC	50	3/8	1	3/8	1
RC	50	3/8	2	3/8	2
RC	50	3/8	3	3/8	3
RC	50	3/8	4	3/8	4
RC	60	1/4	1	1/4	1
RC	60	1/4	2	1/4	2
RC	60	1/4	3	1/4	3
RC	60	1/4	4	1/4	4
RC	60	3/8	1	3/8	1
RC	60	3/8	2	3/8	2
RC	60	3/8	3	3/8	3
RC	60	3/8	4	3/8	4
RC	70	3/8	1	3/8	1
RC	70	3/8	2	3/8	2
RC	70	3/8	3	3/8	3
RC	70	3/8	4	3/8	4
RC	80	3/8	1	3/8	1
RC	80	3/8	2	3/8	2
RC	80	3/8	3	3/8	3
RC	80	3/8	4	3/8	4
RC	90	3/8	1	3/8	1
RC	90	3/8	2	3/8	2
RC	90	3/8	3	3/8	3
RC	90	3/8	4	3/8	4

Rod fixing thread
filetto di fissaggio dello stelo

Type NT Warning: always check the fixing support load factor.
Tipo NT Attenzione: verificare sempre il fattore di carico limite dei supporti scelti.

Revortex NT Male thread rod end
Revortex NT Stelo con filetto maschio

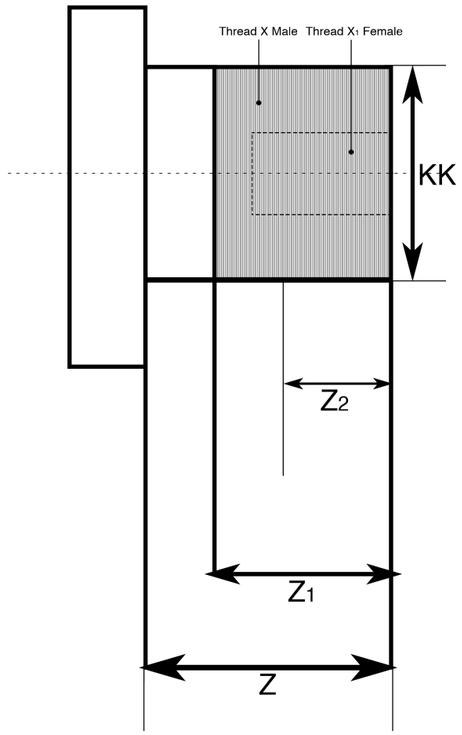

Bore mm	Rod. Diam.mm	KK mm	Z1 mm	Z mm
50	30	M27x2	40	50
60	30	M27x2	40	50
70	35	M33x2	50	60
80	45	M42x2	50	60
90	40	M42x2	50	60

Fixing supports front side
Supporti di fissaggio lato fondello

Type 12
Tipo 12

Warning: always check the fixing support load factor.
Attenzione: verificare sempre il fattore di carico limite dei supporti scelti.

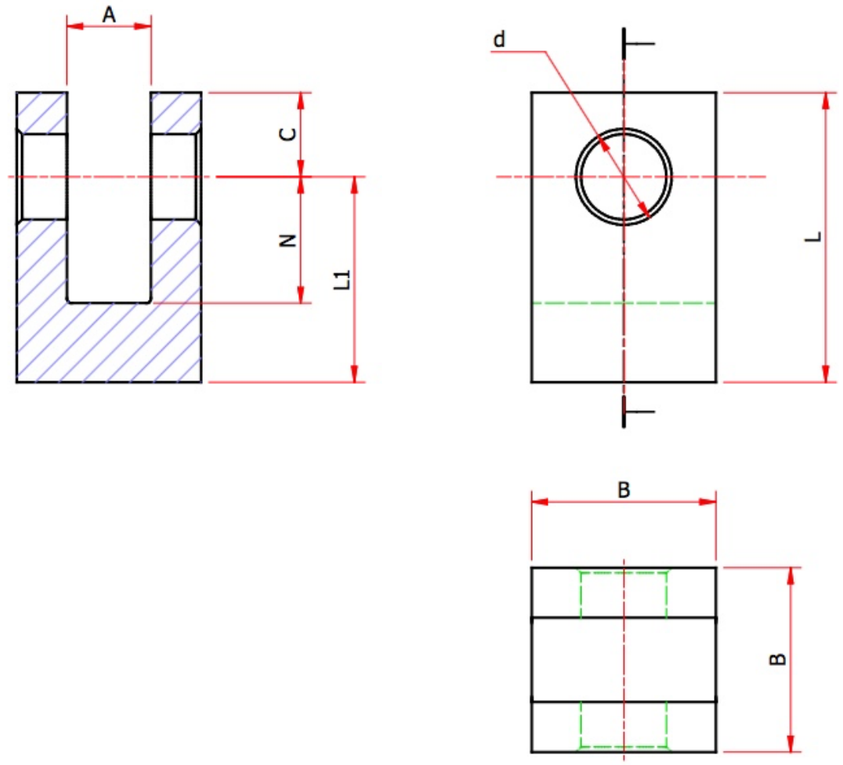

Type Tipo	A	B	d	L	L1	N	C
	mm						
12A	16	35	16,2	50	34	24	16
12B	20	40	20,25	60	40	30	20
12C	25	50	25,25	65	45	30	20
12D	30	60	30,25	75	50	35	25
12E	35	70	35,25	85	55	40	30
12F	40	80	40,25	95	60	45	35
12G	45	90	45,25	105	65	50	40

Fixing supports rod side
Supporti di fissaggio lato stelo

Type 10
Tipo 10

Warning: always check the fixing support load factor.
Attenzione: verificare sempre il fattore di carico limite dei supporti scelti.

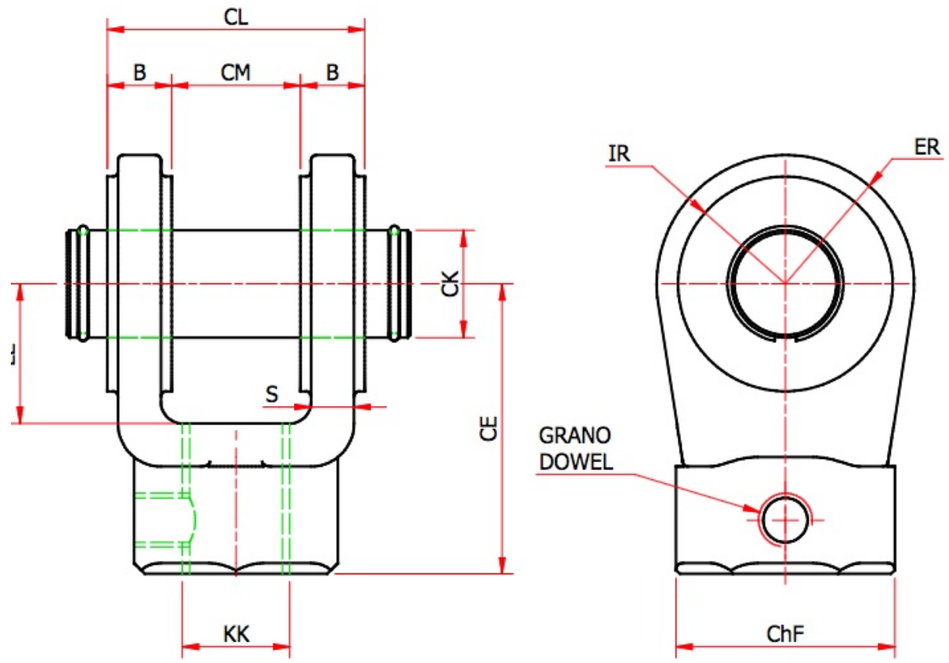

Type Tipo	CM	CK (H9) Diam. Forcella Diam. Fork	CE	CL mm	ChF	KK	LE	ER	B	IR	S	Carico limite - Limit load factor KN	Grano Dowel
	mm												
10F	40	28	75	80	40	M27x2	39	34	20	29	17	80	M6x6
10G	50	36	99	100	55	M33x2	54	50	25	44	22	125	M8x8
10H	60	45	113	120	56	M42x2	57	53	30	49	27	200	M8x8

General characteristics description
Descrizione delle caratteristiche generali

RCFLC

RCFLC Mobile-Forklift specialized Cylinders
Applications:
Specifically designed for forklifts. (Translators - Centering devices).
Cylinder type:
Double effect -unbalanced
Designed for alternate load, with pressure peaks within the nominal pressure.
Superior corrosion resistance (chrome-plated rods)
Superior mechanical strength
Nominal pressure 206 bar
the meticulous design and compact construction makes it particularly resistant to water hammer, making it non-deformable.
The Revortex RCFLC cylinder type guarantees long life in continuous use with nominal pressure and peeks within 206 bar .
suitable for Forklift centering devices application

If you do not find in this catalogue your needed cylinder, you can check in our other Revortex specialized cylinder catalogues, or check the cylinder configurator in our website, www.revortex.eu, or again you can ask to the Technical support .
Revortex is specialized to design and to realize the cylinders on your request.
We are pleased to be at your disposal as partner in order to satisfy your needs.

Cilindri specializzati per muletti RCFLC
Applicazioni:
specificatamente progettato per il centraggio delle pale dei carrelli elevatori.

Tipo cilindro:
Doppio effetto non bilanciato
Progettato per carichi alternati con picchi di pressione all'interno della pressione nominale.
Superiore resistenza alla corrosione (Steli cromati)
Superiore resistenza meccanica
pressione nominale 206 bar
la progettazione minuziosa e la costruzione compatta lo rende particolarmente resistente ai colpi d'ariete rendendolo indeformabile.
Il cilindro Revortex RCFLC garantisce una lunga durata in utilizzo continuativo se utilizzato entro la pressione nominale e con picchi che non superino i 206 bar.
Indicato per carrelli elevatori , applicazione specifica Centraggio o traslazione delle pale.

Se non trovate in questo catalogo la versione del cilindro richiesta, potete consultare gli altri cataloghi Revortex specializzati, oppure potete utilizzare il configuratore di cilindri sul nostro sito www.revortex.eu, oppure chiedere al nostro supporto tecnico.
Revortex è specializzata nel progettare e realizzare i cilindri su vostra richiesta.
Siamo lieti di mettere a disposizione come partner la nostra esperienza per soddisfare le vostre richieste.

Alternate load
Carico di tipo alternato

Pulses within the maximum pressure
Impulsi entro la pessione massima

Tecnical specifications
Specifiche tecniche

Constroction type **Tipo di costruzione**	Hydraulic Cylinder for Forklifts RCFLC Cilindro idraulico per carrelli elevatori RCFLC
Operating fluid temperature **Temperatura operativa del fluido**	-20°C to +80°C -20°C fino a +80°C
Operating Fluids **Fluidi operativi**	Mineral oil to DIN 51524 part 1 and part 2 HL-HLP (other fluids on request) Olio minerale DIN 51524 parte 1 e parte 2 HL-HLP (altri fluidi a richiesta)
Filtration grade **Classe di filtrazione**	ISO 4406 20/18/14 ISO 4406 20/18/14
Load type **Tipo di carico**	Alternate load Carico alternato
Nominal Pressure (max pressure) **Pressione Nominale (pressione massima)**	Up to PN 206 bar Fino a PN 206 bar
Maximum speed **Velocità massima**	05 m/s 05 m/s
Rod Diameter **Diametro Stelo**	min. 20 - max 35 mm min. 20 - max 35 mm
Piston Diameter **Diametro Pistone**	min. 35 - max 50 mm min. 35 - max 50 mm
Pressure peaks **Picchi di pressione**	Allowed within the nominal pressure Consentiti, all'interno della pressione nominale
Min. Pressure **Pressione Minima**	10 bar 10 bar

Technical constraints of calculations
Vincoli tecnici dei calcoli

Load Constraints Vincoli del carico	load hinged on the rod Carico incernierato sullo stelo
Constraints of the cylinder Vincoli del cilindro	Cylinder with lower anchor hinge Cilindro con cerniera di ancoraggio inferiore
Revortex cylinder configuration Configurazione Revortex del cilintro	Type 8 Tipo 8

Innovation + High Performance + Durability

Cylinder type
Cilindro tipo

RCFork Lift Centering

Revortex specific construction
Costruzione a specifiche Revortex

PN up to / fino a 206 bar

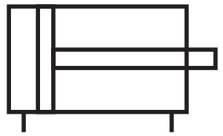

Cylinder Type	Bore	Kg/cm2	bar	Rod	Corsa Stelo (mm)	Kg Max	
	Ø			Ø	Max	Spinta	Traz.
RC	35	210	206	20	220	2.020	1.361
RC	40	210	206	25	321	2.639	1.608
RC	45	210	206	30	426	3.340	1.856
RC	50	210	206	35	533	4.123	2.103

Decoding key / chiave di decodifica

R CF LC 040 030 0500 2 1 23/N Oxxx

- **R**= Revortex
- **CF** = cylinder for forklifts applications - Cilindro per applicazioni carrelli elevatori
- **LC** = Centering - Centraggio
- **Bore / Alesaggio from /da 35mm to / a 50mm**
- **Rod / Stelo from / da 20 mm to / a 35 mm**
- **Stroke / Corsa Choose the needed stroke / take care about the maximum stroke allowed Scegliere la corsa desiderata / attenzione alla corsa massima consentita**
- **Front connection position Posizione connessioni sulla testata** 1 - 2 - 3 - 4 + type thread — **Example/ esempio 2 3/4**
- **Rod side connection Connessione lato stelo** 1 - 2 - 3 - 4 + type thread — **Example/ esempio 1 1/2**
- **Fixing support - supporti di fissaggio Choose the support - scegli il supporto Front - testata / Rod-side Lato stelo** 12.. / 10.

Options
Opzioni

O1xx Inductive sensors / sensori di finecorsa
Oxx2 Vdeceleration valve / valvola di decelerazione

Innovation + High Performance + Durability

Hydraulic connection type
Tipo di connesione idraulica

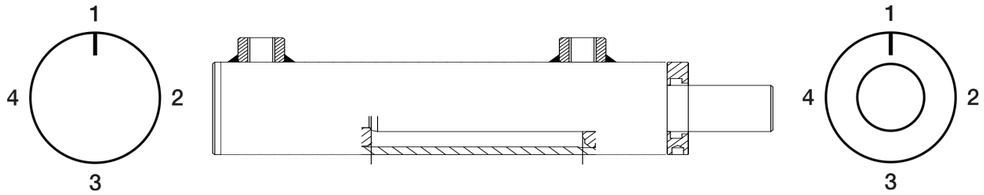

Cylinder Type	Bore	Tipo (") di raccordo	Posizione raccordo	Tipo (") di raccordo	Posizione raccordo
	Ø	Lato Fondello		Lato Stelo	
RC	35	1/4	1	1/4	1
RC	35	1/4	2	1/4	2
RC	35	1/4	3	1/4	3
RC	35	1/4	4	1/4	4
RC	35	1/8	1	1/8	1
RC	35	1/8	2	1/8	2
RC	35	1/8	3	1/8	3
RC	35	1/8	4	1/8	4
RC	40	1/4	1	1/4	1
RC	40	1/4	2	1/4	2
RC	40	1/4	3	1/4	3
RC	40	1/4	4	1/4	4
RC	40	3/8	1	3/8	1
RC	40	3/8	2	3/8	2
RC	40	3/8	3	3/8	3
RC	40	3/8	4	3/8	4
RC	45	1/4	1	1/4	1
RC	45	1/4	2	1/4	2
RC	45	1/4	3	1/4	3
RC	45	1/4	4	1/4	4
RC	45	3/8	1	3/8	1
RC	45	3/8	2	3/8	2
RC	45	3/8	3	3/8	3
RC	45	3/8	4	3/8	4
RC	50	1/4	1	1/4	1
RC	50	1/4	2	1/4	2
RC	50	1/4	3	1/4	3
RC	50	1/4	4	1/4	4
RC	50	3/8	1	3/8	1
RC	50	3/8	2	3/8	2
RC	50	3/8	3	3/8	3
RC	50	3/8	4	3/8	4

Rod fixing thread
filetto di fissaggio dello stelo

Type NT Warning: always check the fixing support load factor.
Tipo NT Attenzione: verificare sempre il fattore di carico limite dei supporti scelti.

Revortex NT Male thread rod end
Revortex NT Stelo con filetto maschio

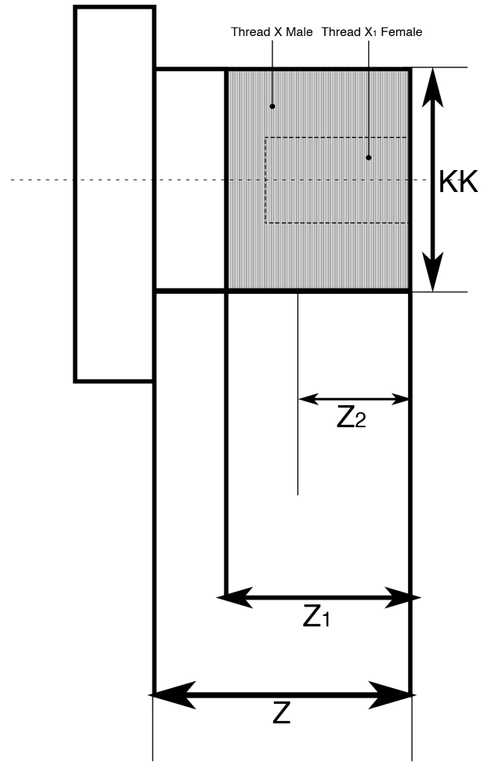

Bore mm	Rod Diam. mm	KK mm	Z1 mm	Z mm
35	20	M20x1,5	35	50
40	25	M20x1,5	35	50
45	30	M27x2	40	60
50	35	M33x2	50	60

Fixing supports front side
Supporti di fissaggio lato fondello

Type 12
Tipo 12

Warning: always check the fixing support load factor.
Attenzione: verificare sempre il fattore di carico limite dei supporti scelti.

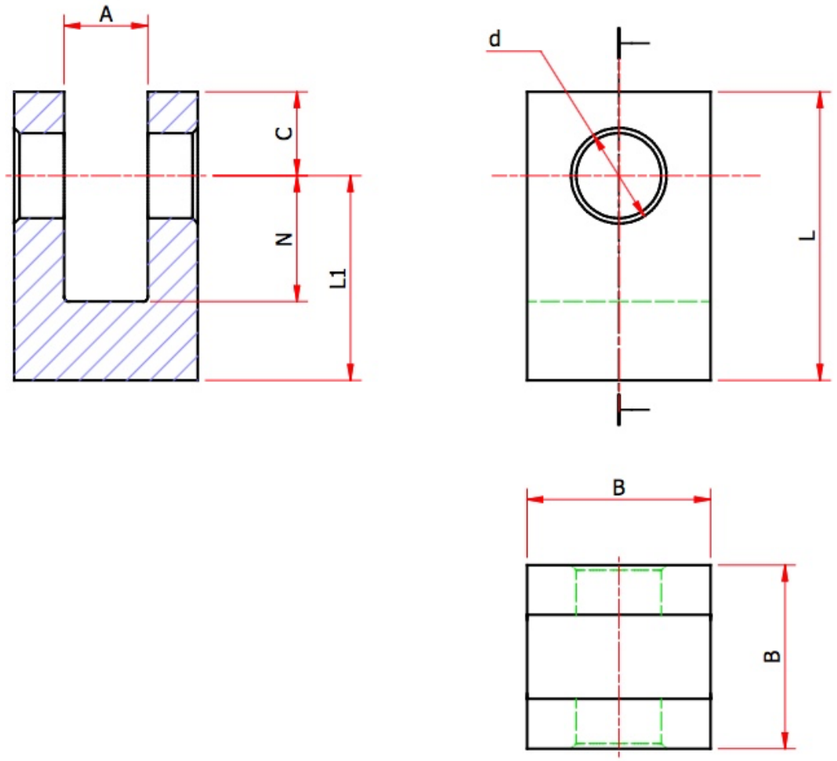

Type Tipo	A	B	d	L	L1	N	C
	mm						
12A	16	35	16,2	50	34	24	16
12B	20	40	20,25	60	40	30	20
12C	25	50	25,25	65	45	30	20
12D	30	60	30,25	75	50	35	25
12E	35	70	35,25	85	55	40	30

Fixing supports rod side
Supporti di fissaggio lato stelo

Type 10
Tipo 10

Warning: always check the fixing support load factor.
Attenzione: verificare sempre il fattore di carico limite dei supporti scelti.

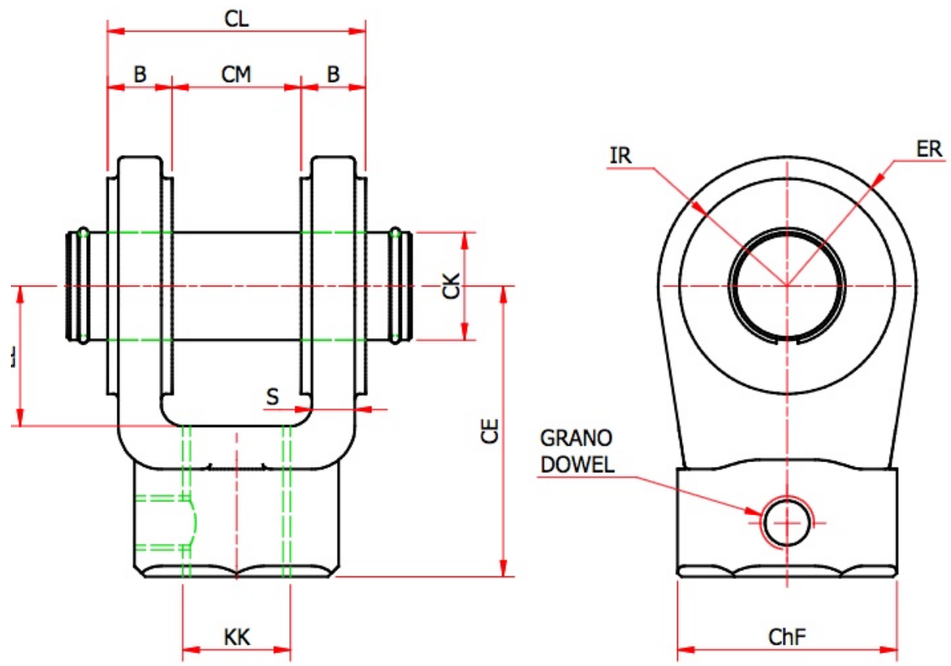

ipo	CM	CK (H9) Diam. Forcella Diam. Fork	CE	CL	ChF	KK	LE	ER	B	IR	S	Carico limite - Limit load factor KN
	mm											
	30	20	60	60	32	M20x1,5	32	29	15	24	11	50
	40	28	75	80	40	M27x2	39	34	20	29	17	80
	50	36	99	100	55	M33x2	54	50	25	44	22	125

Orders@revortex.eu

Technicalsupport@revortex.eu

Purchasing@revortex.eu

Revortex srl
Sede legale: Via Bruno Tosarelli, 23 - 40055 - Villanova di Castenaso - BO - Italy
Sede produttiva: Via Saragat, 26 - 40062 - Molinella - BO - Italy
info@revortex.eu - revortex.eu
PI 03738231202